IBPOMPEN

PROFESSIONELE
DOMPELPOMPEN

FAGGIOLATI PUMPS S.p.A.

CE Ex

IBPOMPEN

"Faggiolati is producent van een breed leveringsprogramma van hoogwaardige dompelpompen. De succesvolle FDL serie welke Lowara in het verleden voerde waren feitelijk gebrandlabelde Faggiolati pompen. De Faggiolati pompen excelleren op het gebied van duurzaamheid, prijs/kwaliteit- verhouding en efficiënцy. "

UITVOERINGEN: MATERIAAL

Standaard:

- Gietijzer EN-GJL-250 in combinatie met;
- EN-GJL-250+Ni en GS400 (nodulair)
- AISI316 in cominatie met AISI316L
- Brons B10 in combinatie met AISI316L - Duplex RVS, of Super Duplex RVS

Op aanvraag:

- Hastelloy of andere legering

BOUWVORMEN/OPSTELLINGEN

- Diverse opstellingsmogelijkheden waaronder ook droog opgesteld waarbij de pomp met koelmantel wordt voorzien.
- Pompuitvoering Atex zone 1 gecertificeerd

OPTIES

- Kathodische bescherming op de pomp
- Verschillende mogelijke oppervlaktebehandelingen
- Verschillende interne pompbeschermingsmogelijkheden

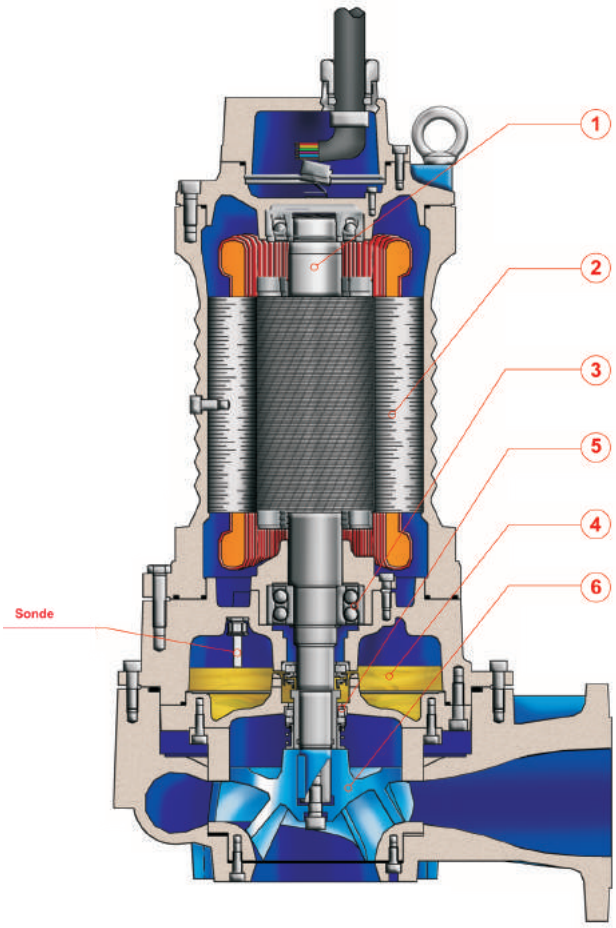

KENMERKEN

Heavy duty pompas in AISI420 voor de gietijzeren pompen, AISI316L voor de AISI316 en bronzen pompen.

Motor IP68, IE2 of IE3, van 0,5 kW tot 350 kW, 2-4-6-8-10- of 12 polig (50Hz of 60 Hz). Isolatieklasse H, ontworpen voor S1 continue bedrijf, standaard uitvoering voor max. medium temperatuur 40 °C. Maximaal 15 starts per uur.

Overgedimensioneerde lagering

Oliekamer, ten behoeve van oliesmering en koeling van pompzijdige en motorzijdige mechanical seal en emulgeert eventuele waterinfiltratie

Pompzijdige mech.seal Silicium Carbide

Waaiers ontworpen voor de hoogste efficiënцy, laag opgenomen vermogen gecombineerd met maximale vrije kogeldoorlaat.
Het leveringsprogramma omvat acht verschillende hydraulische varianten, ieder specifiek ontworpen voor specifieke toepassingen.

IBPOMPEN

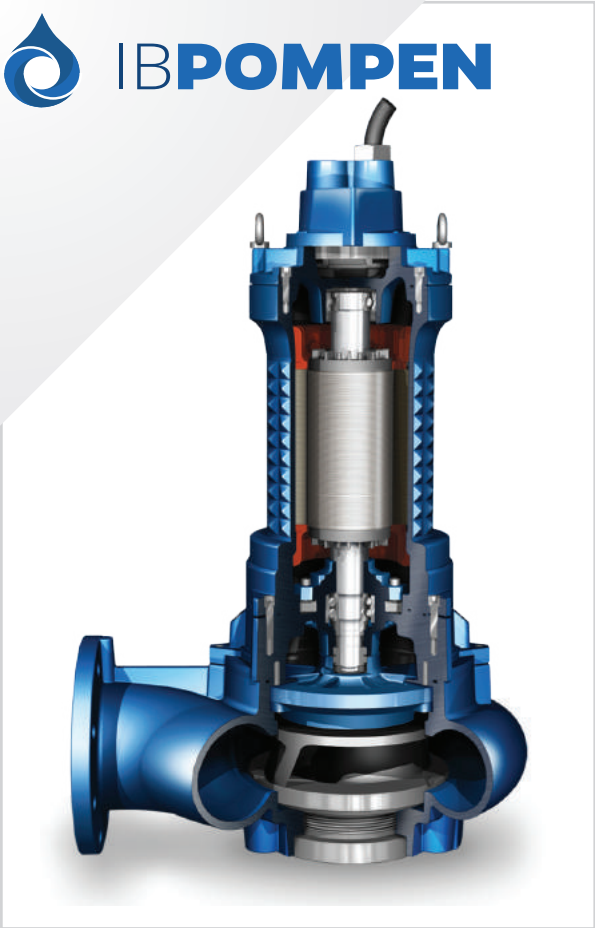

PREMIUM EFFICIENCY IE3 MOTOR

BIJZONDERHEDEN:

UNIEK ONTWERP
Karakteriserend voor het ontwerp van de Faggiolati pompen zijn de "pyramide" vormige nokken op de motor. Naast de esthetische waarde zorgt dit ontwerp voor een groter contactoppervlak welke warmte-afgifte aan het medium bevordert. Dit vergroot het koeling effect van de motor (bij uitvoering zonder koelmantel).

TELEMETRIE
Faggiolati heeft een eigen telemetrie systeem ontwikkeld waarbij middels apps op gewone smartphones een gebruikersvriendelijke user-interface met de monitoring software wordt verkregen. Met de Faggiolati app op de smartphone kunnen de Faggiolati pompen welke aangesloten zijn op deze telemetrie perfect geregeld worden.

STANDAARD HOOGWAARDIGE UITVOERING
Het grootste deel van de Faggiolati pompen is standaard voorzien van thermische beveiliging (geintegreerd in de motor stator) en mechanical seal kamer bewakingsensor. Alle motoren zijn standaard isolatieklasse H.

CONTINUE INNOVATIE
Naast het feit dat Faggiolati voor 100% gaat voor het maken van kwaliteitspompen van de beste materialen, is Faggiolati zeer gedreven in het blijven doorontwikkelen van de bestaande pompen ranges. Kwaliteit en rendement zijn een continue focus.
Ook worden compleet nieuwe en unieke pompen ontworpen.
Het laatste wapenfeit is de introductie van een compleet unieke en nieuwe range van versnijdende AISI316 (Atex) dompelpompen.

Sinds 2010 heeft Faggiolati nadrukkelijk alle bestaande pompen herontworpen met als doel prestaties en rendementen te verbeteren. Tussen 2011 en 2012 is er begonnen om het hele leverings programma naar een een hogere rendementsklasse te brengen, onder andere door het ontwikkelen en toepassen van verliesarme permanente magneet synchrone motoren. Ook worden de motoren zo veel mogelijk geschikt gemaakt voor het werken met een frequentieregelaar.

Ondanks het feit dat de motoren van de Faggiolati dompelpompen volledig zijn geintegreerd in het aggregaat en daarom dus niet verplicht is om te voldoen aan de Europese norm "EuP Directive 2005/32 EC" ter bevordering van energiezuinigheid, heeft Faggiolati toch ingezet op het integreren van IE3 hoog-rendement motors, isolatieklasse H/B en geschikt voor frequentieregelaars.
Dit is gerealiseerd door gebruik te maken van
- plaat materiaal met lage magnetische verliezen
- hoog percentage zuiverheid van koper materiaal
- Siliconen kabels (180°C)

Voordelen ;
- Hoge output.
- Lagere motoropwarming (Delta T min 45°C max 80°C).
  en optimale as-temperatuur voor langdurige continue bedrijf.
- Langere lager levensduur.
- Geschikt voor toepassing met frequentieregelaars.
- Beter bestand tegen voltage schommelingen.

IBPOMPEN

TOEPASSING HYDRAULISCHE VARIANTEN:

HYDRAULIEK	D	V	S	M	C	T	P	H
Schoon water	✓	✓	✗	✓	✓	✗	✗	✓
Gefilterd afvalwater	✗	✓	✓	✓	✓	✓	✓	✓
Vloeistof met lange vezels in suspensie	✗	✓	✓	✓*	✗	✓	✓	✓
Vloeistof met grote vaste delen	✗	✓	✓	✓	✓*	✗	✗	✓*
Abrasieve vloeistoffen	✗	✓	✓	✗	✓*	✗	✗	✓*

* = in beperkte mate

HYDRAULISCHE VARIANTEN :

Drainage waaier "D"

Multikanaal waaier "C"

Vortex waaier "V"

Versnijdende waaier "T"

Gelinede vortex waaier "S"

Versnijdende waaier "P"

Monokanaal waaier "M"

HR multikanaal waaier "H"

OPSTELLINGEN:

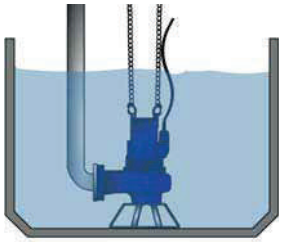

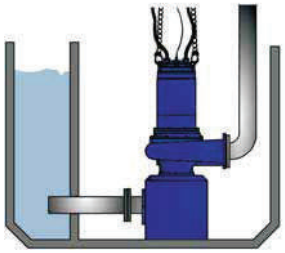

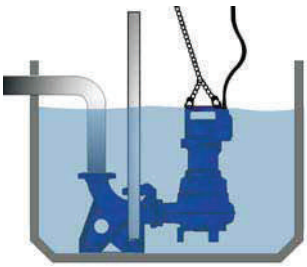

IBPOMPEN

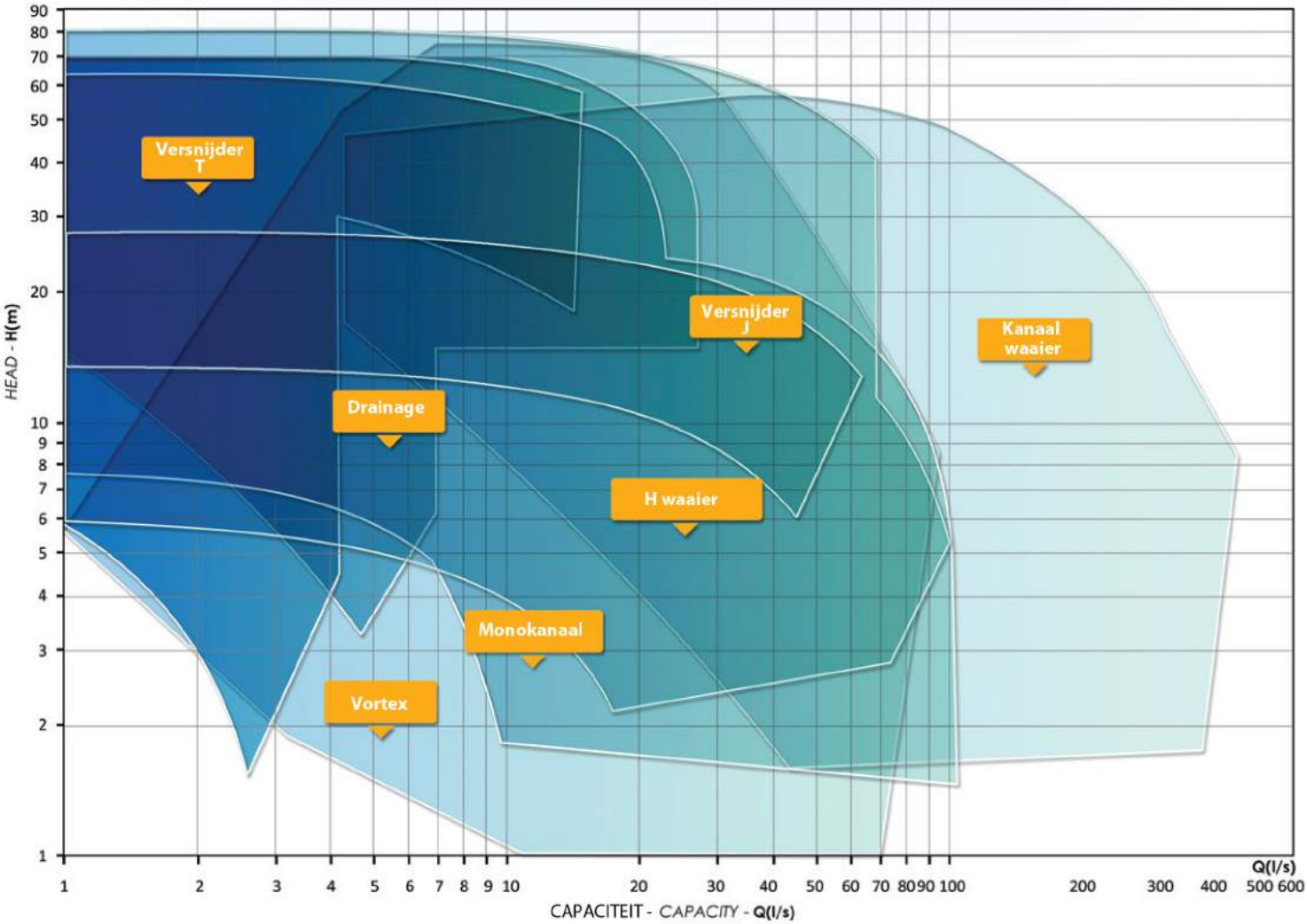
Versnijder T
Versnijder J
Kanaal waaier
Drainage
H waaier
Monokanaal
Vortex
HEAD - H(m)
90
80
70
60
50
40
30
20
10
9
8
7
6
5
4
3
2
1
1
2
3
4
5
6
7
8
9
10
20
30
40
50
60
70
80
90
100
200
300
400
500
600
Q(l/s)
CAPACITEIT - CAPACITY - Q(l/s)

Intermediair Beumer B.V.
Hoogeveenseweg 46
7933PG Pesse
The Netherlands

T. +31(0)528 - 24 17 48

www.ib-pompen.nl
info@ib-pompen.nl